生産中止図面
２０１１

<特殊内容>
1.便ふたをパール塗装したもの。

＊定格：AC100V-1326W 50/60Hz
・最低必要水圧0.05MPa(10.0L/min流動時)
0.05MPa以下の水圧の場合、ウォシュレットの水勢が弱くなります。
0.03MPa以下の水圧の場合、便器ボウル面の洗浄能力が弱くなります。
・最高水圧は0.75MPaです。
＊窓枠などと便ふたの干渉にご注意ください。
便ふたが当たって開ききらないことがあります。
＊給排水位置が適切でないと、止水栓が製品に干渉することがあります。
＊製品背面に電源を設けないでください。
コンセントが製品と干渉し、抜き差しができない場合があります。
※1：便ふた全開でお掃除リフト時

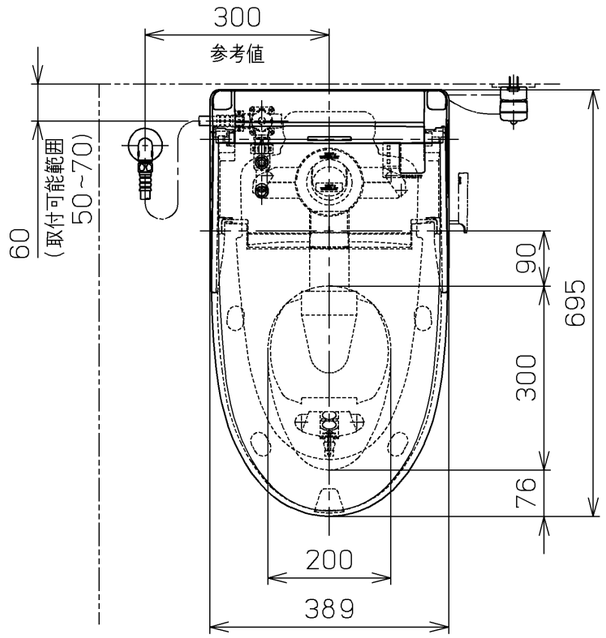

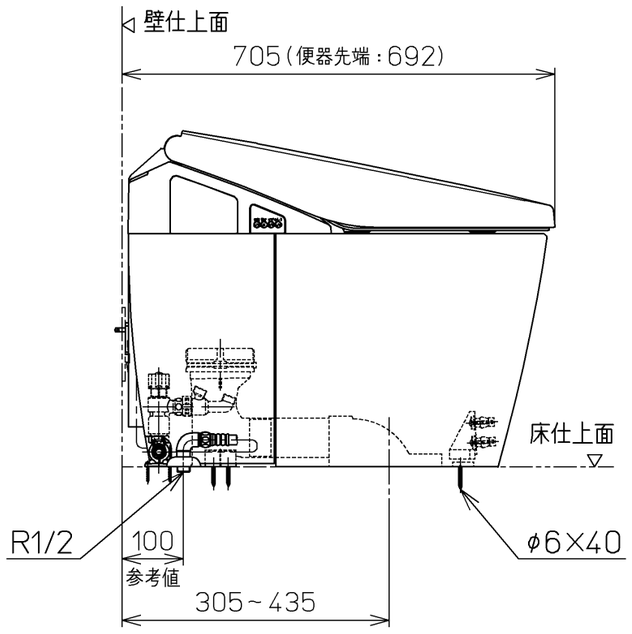

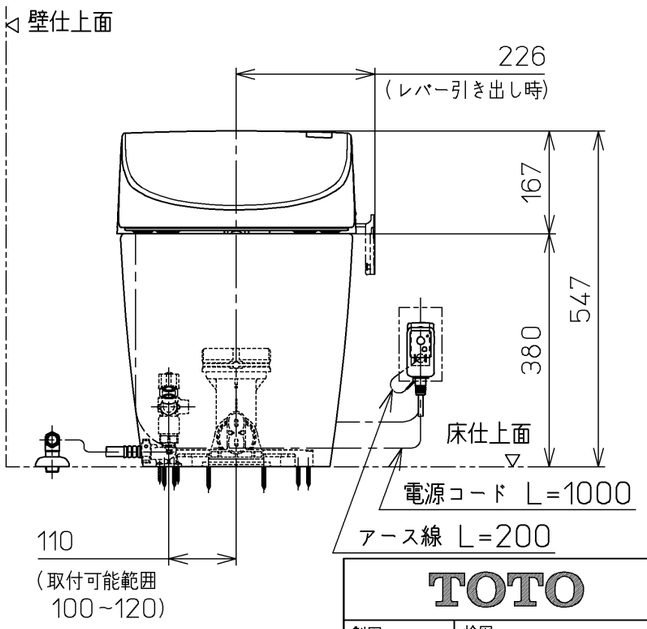

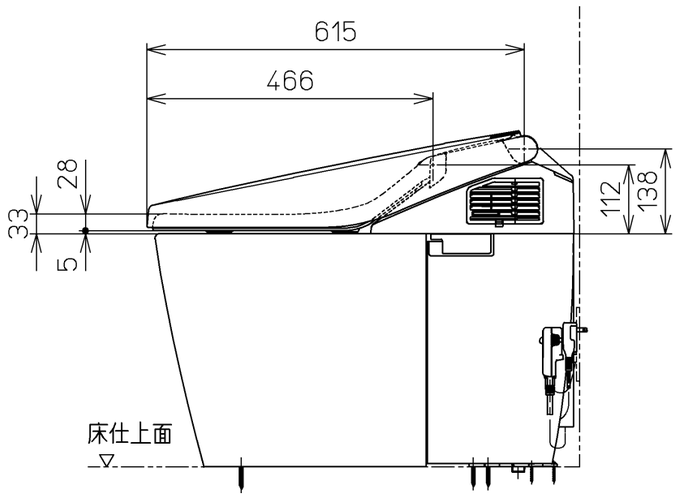

TOTO		単位 mm	名称 ウォシュレット一体形便器
製図 西田真	検図 秋合 吉田	日付 09-08-05	尺度 1：10
備考 ネオレストAHタイプ (レストルームドレッサー専用品) 寒冷地(ヒーター水抜き)，S排水リモデルタイプ		機能部：TCF9784ZV9 / 陶器部：CS969BHM	品番 CES9784HMZT9
			図番 CES9784HMZT9_A0100
A3			ページNo. 1-1 (改)